ポンプレス・スクラバー

PLS-S

コンパクトで大量の空気処理に適した湿式粉塵処理装置です

特長

1. 除塵効率が高い
5μ以上の親水性粉塵に対して99.5%(重量比)以上で、非常に効率が高くなっています。(当社実験値)
また、タルク(JIS試験用粉体4種)の除去効率でも97%以上です。

2. 大量の空気処理に適している
装置がコンパクトで、大量の空気処理が小スペースで可能です。

3. メンテナンス費用が少ない
ポンプ、バルブ、水フィルター、ノズルがないため、補修等のメンテナンスが不要です。

粉粒の大きさと除塵方法

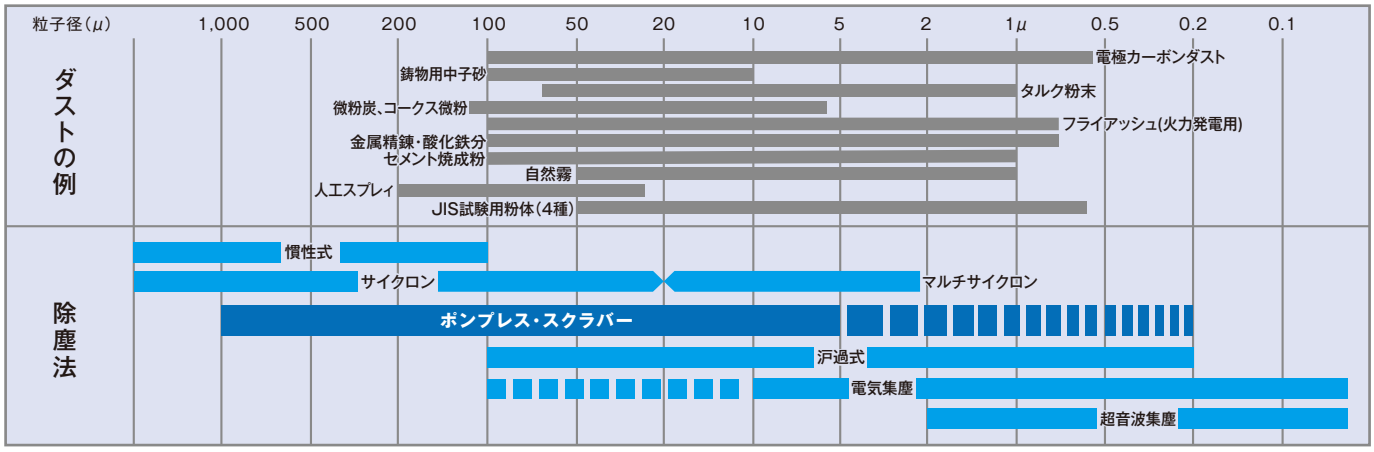

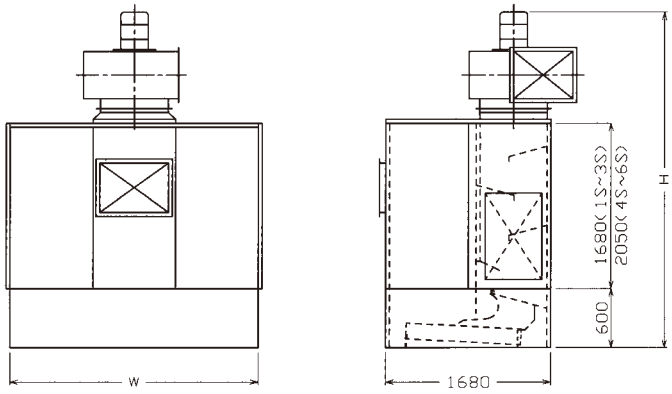

※処理空気の取込みについては、ご相談ください。

サイズ

単位 (mm)

型　式	寸法 幅 W	寸法 高さ H 50Hz	寸法 高さ H 60Hz	排風機 50Hz	排風機 60Hz	処理空気用接続口ダクト寸法	排風ダクト寸法 50Hz	排風ダクト寸法 60Hz
PLS-2S	1,680	3,360	3,150	#4 × 3.7kw×110 ㎥/min	#3½× 3.7kw× 95 ㎥/min	400×400 以上	500×500 以上	450×450 以上
PLS-3S	2,520	3,450	3,410	#4¼× 5.5kw×175 ㎥/min	#4 × 5.5kw×200 ㎥/min	500×500	550×550	600×600
PLS-4S	3,360	3,840	3,850	#4½× 5.5kw×225 ㎥/min	#4¼× 7.5kw×260 ㎥/min	600×600	650×650	700×700
PLS-5S	4,200	3,910	3,950	#4¾× 7.5kw×275 ㎥/min	#4½×11.0kw×320 ㎥/min	650×650	700×700	750×750
PLS-6S	5,040	4,160	4,130	#5 ×11.0kw×340 ㎥/min	#4¾×11.0kw×390 ㎥/min	700×700	750×750	800×800

※浮遊槽の取付けも可能です。(オプション仕様)　※吸い込み側の機外圧は考慮しておりません。